č.zmeny	Popis zmeny	Dátum	Podpis	Kontroloval

RAL		
Artikel.n.	Draver	Corpus
301640	5015	7035
301650	3000	7016

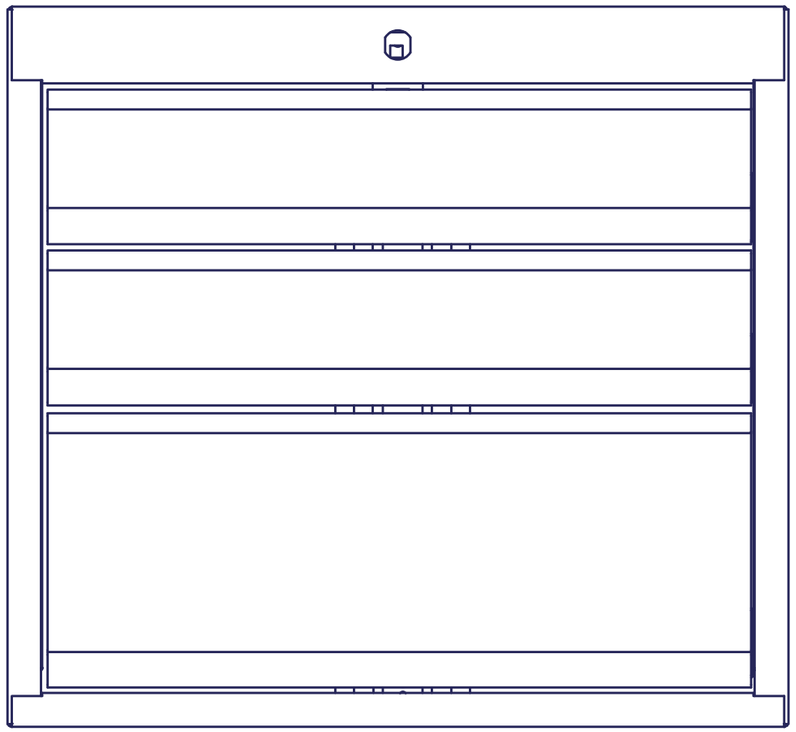

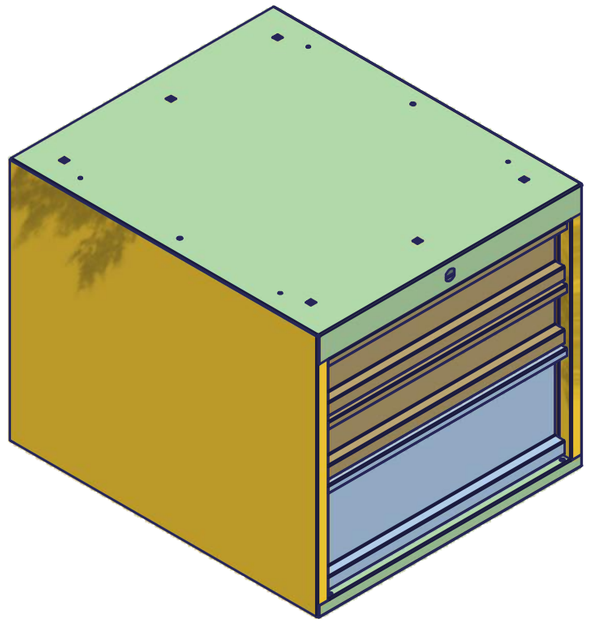

Číslo artiklu: 301640
Materiál: ocelový plech, valcovaný za studena
hrúbka materiálu 0,8 mm

Parametre:
výška: 470 mm
šírka: 510 mm
hĺbka: 592 mm
nosnosť police: 40 kg
hmotnosť: 35 kg

Article number: 301640
Material: steel sheet, cold rolled
material thickness 0.8 mm

Parameters:
height: 470 mm
width: 510 mm
depth: 592 mm
shelf capacity: 40 kg
weight: 35 kg

NETOLEROVANÉ ROZMERY PODLA ISO 2768-m

Kreslil JoVa	Dátum 23.4.2003	GÜDE s.r.o. LIPTOVSKY HRADOK	Premietanie Tolerancia	Mierka 1:4	Starý výkres xx xx xxx
Kontroloval PeGe		TENTO VÝKRES JE DUŠEVNÝM VLASTNÍCTVOM FIRMY GUDE s.r.o. LH, VŠETKY PRÁVA VYHRADENÉ	Skrinka do prac.stola závesná 3z		
Schválil StTe			Formát A3	SS 35 050	List 1 z 1